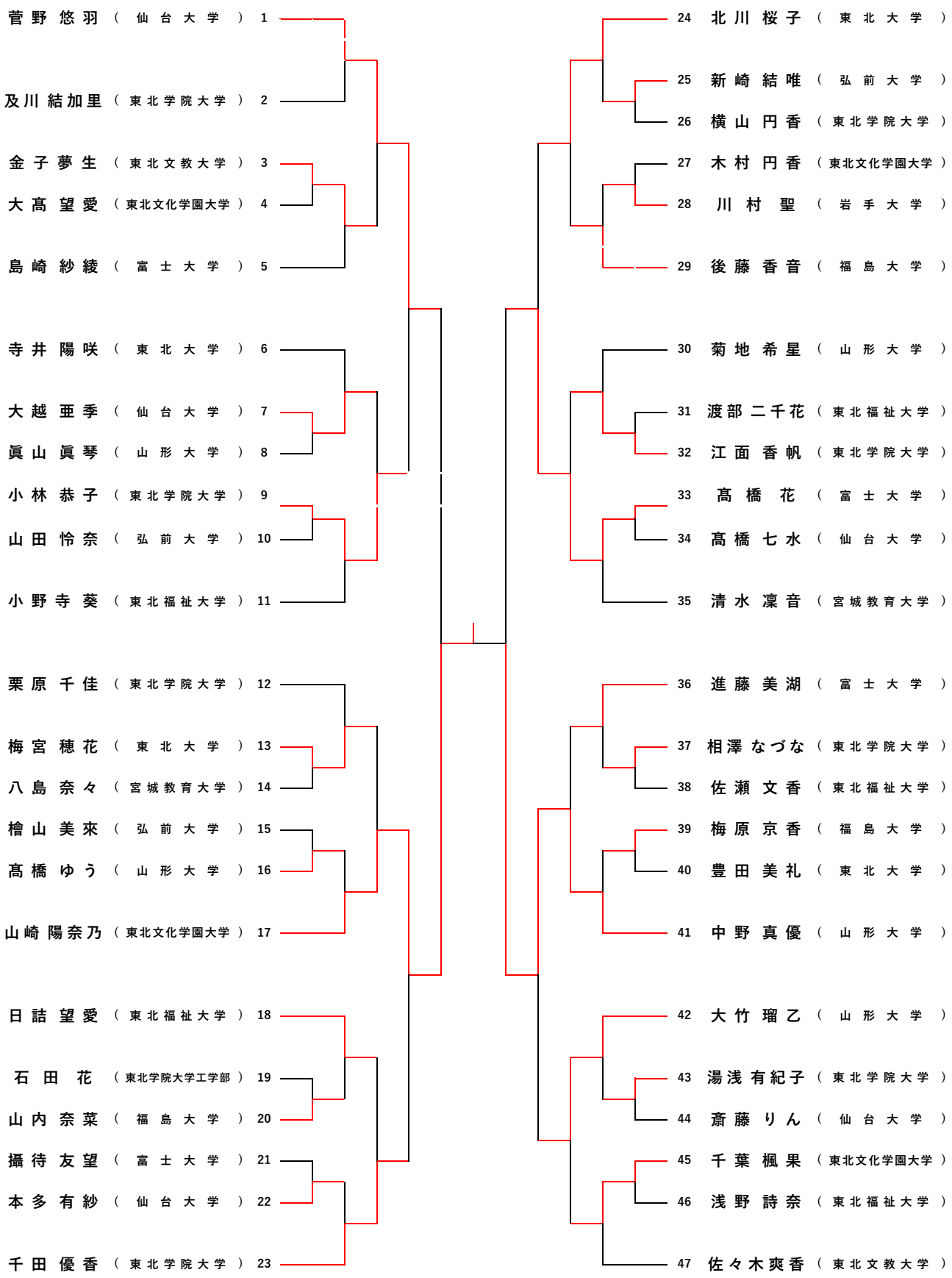第3回東北学生剣道新人錬成大会　女子の部